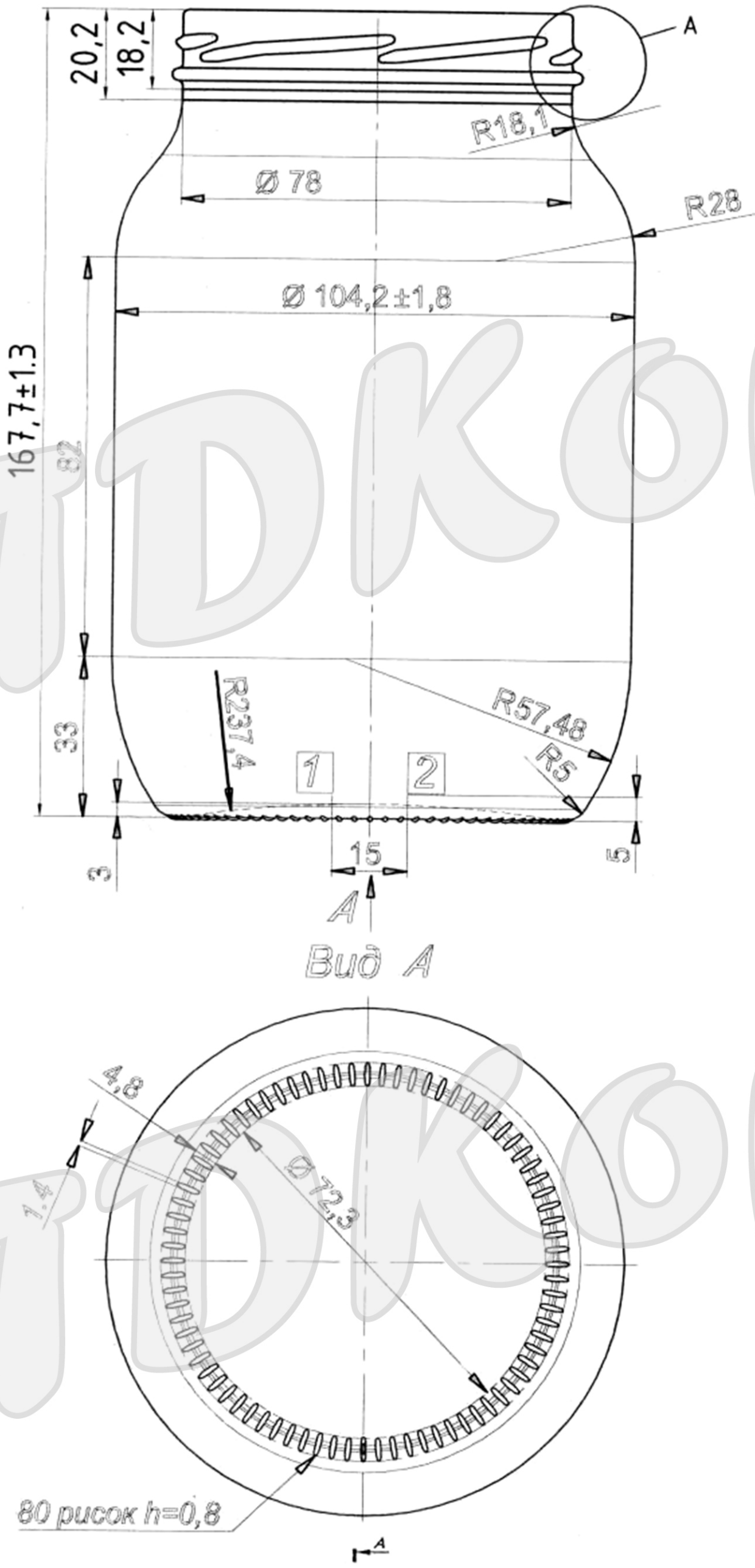
20,2
18,2
A
R18,1
Ø 78
R28
Ø 104,2±1,8
167,7±1.3
82
33
R237,4
1
2
R57,48
R5
3
15
5
A
Вид А
4,8
1.4
Ø 123
80 рисок h=0,8
A

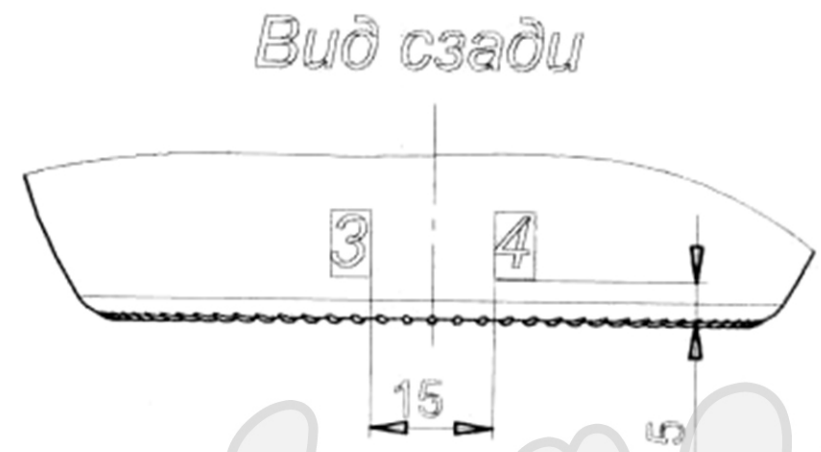
Вид сзади
3
4
15
5

iDKopt.ru